Frontplattenausschnitt (Rückseite)

Panel cut out (rear side)

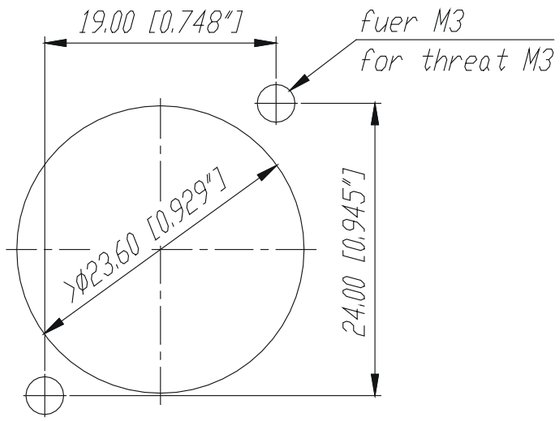

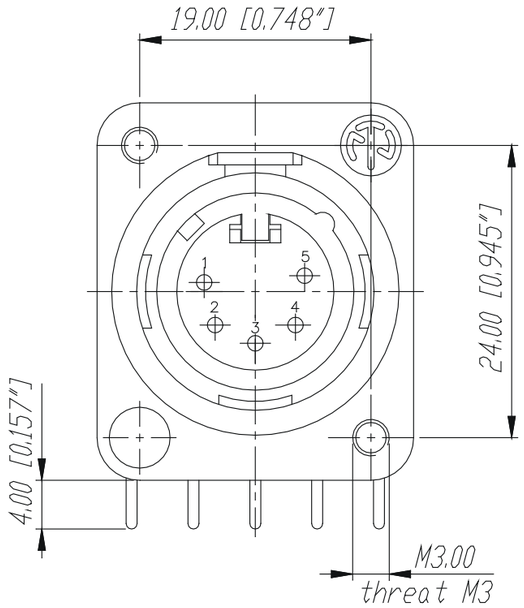

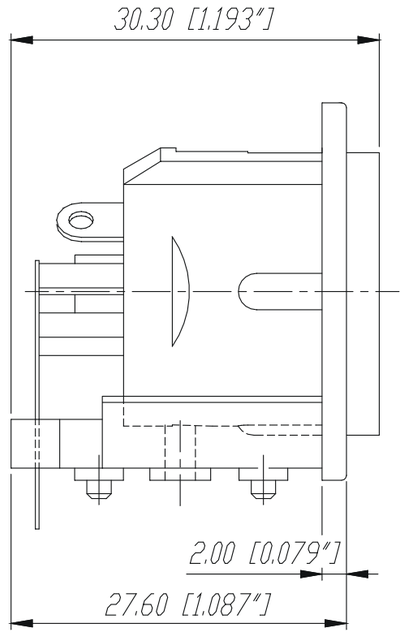

Print-Bohrplan (Bestückungsseite)

PCB-Layout (component side)

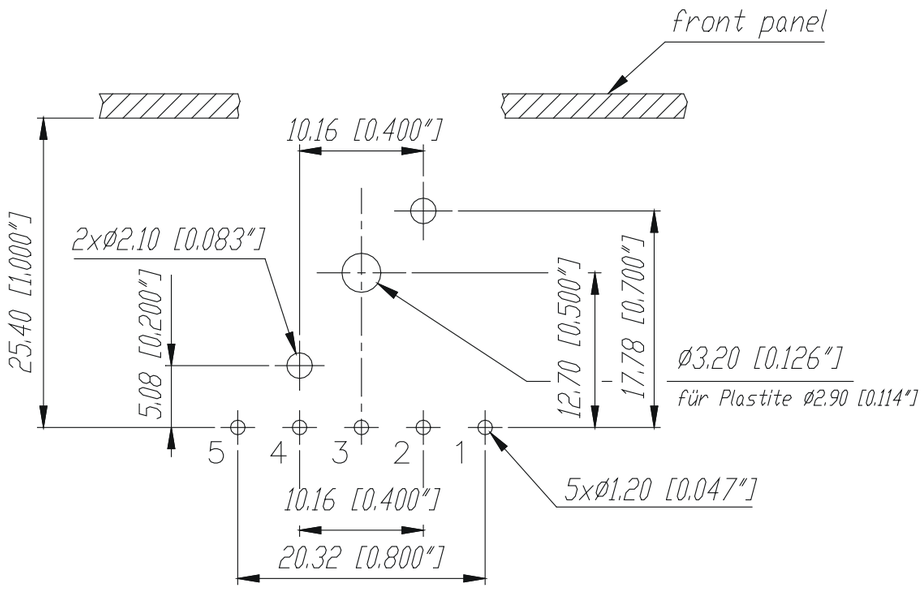

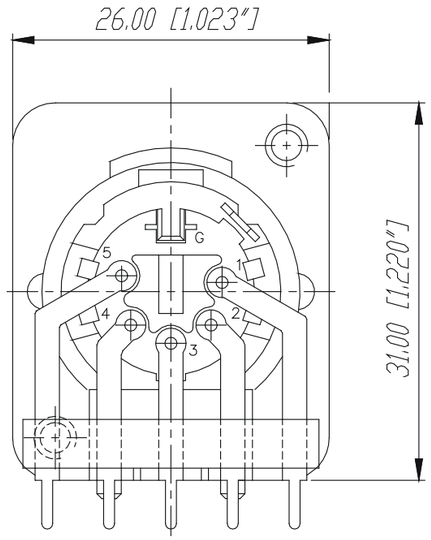

				*)Lieferant darf ohne Ruecksprache nicht geaendert werden	Werkstoff:	Massstab: 2:1		Datum	Name
							Gezeichnet	10.11.93	Loretz
				Zeichnung urheberrechtlich geschuetzt (DIN 34) (C)			Geprueft		
							Gesehen		
				Benennung:			Ersetzt durch:		Blatt
C	Aktuelle Zeichnung	03.03.98	Alinjak	NC5MDM3-H					
B	Groundkontakt	27.03.95	Loretz				Ersatz fuer:		von Blatt
A	⌀3.20	27.03.95	Loretz						
Ind.	Aenderung	Datum	Name	NEUTRIK AG FL-9494 SCHAAN			Zeichn. Nr. 3102 St 10 29		