Frontplattenausschnitt (Rückseite)

Panel cut out (rear side)

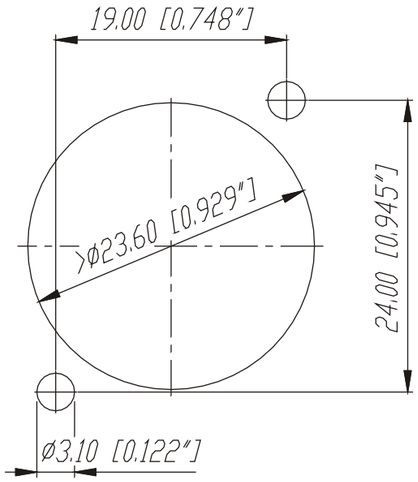

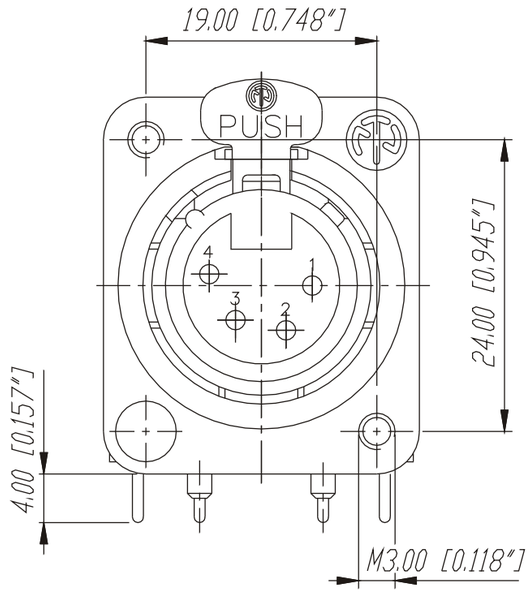

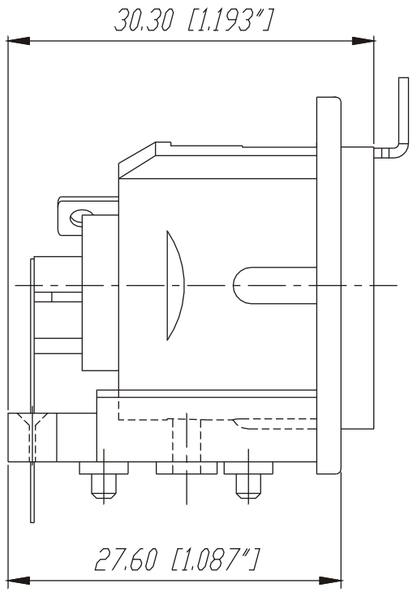

Print-Bohrplan (Bestückungsseite)

PCB-Layout (component side)

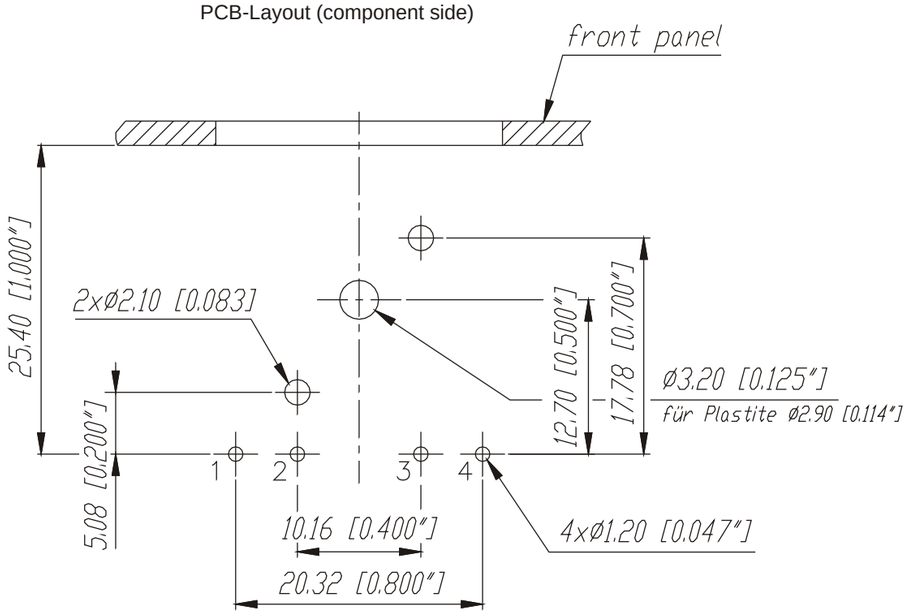

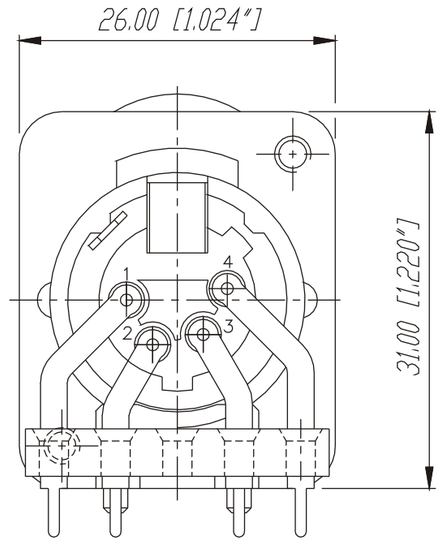

Ind.	Aenderung	Datum	Name
C	Aktuelle Zeichung	03.03.98	Alinjak
B	Groundkontakt	22.08.95	Loretz
A	ø3.20	28.03.95	Loretz

*)Lieferant darf ohne Ruecksprache nicht geaendert werden

Zeichnung urheberrechtlich geschuetzt (DIN 34) (C)

Werkstoff:

Massstab: 2:1

	Datum	Name
Gezeichnet	20.09.94	Loretz
Geprueft		
Gesehen		

Benennung: NC4FDM3-H

Ersetzt durch:

Ersatz fuer:

Blatt

von Blatt

NEUTRIK AG FL-9494 SCHAAN

Zeichn. Nr. 3102 St 10 31