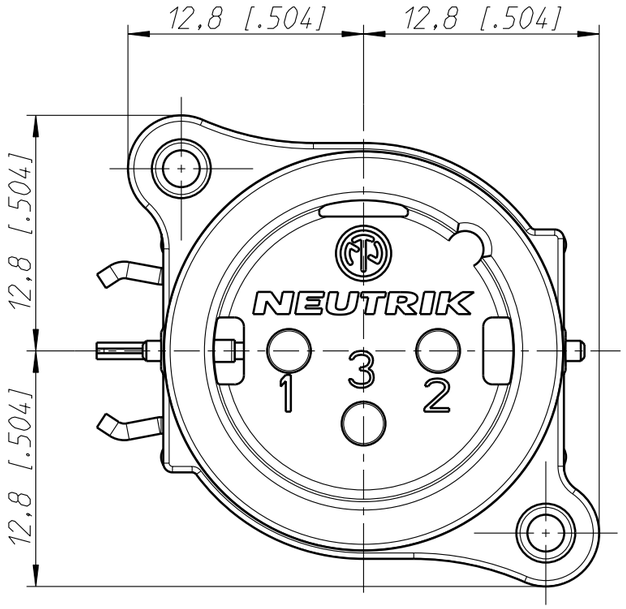

Frontplattenausschnitt (Rückseite)
Panel cut out (rear side)

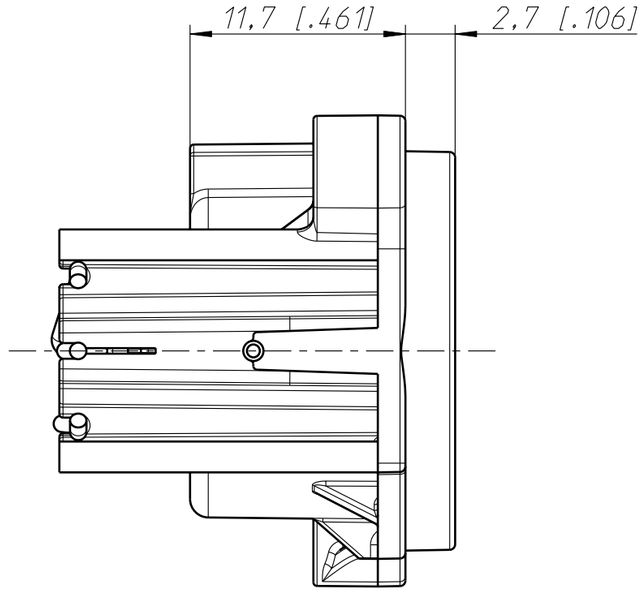

Print-Bohrplan (Bestückungsseite)
PCB-Layout (component side)

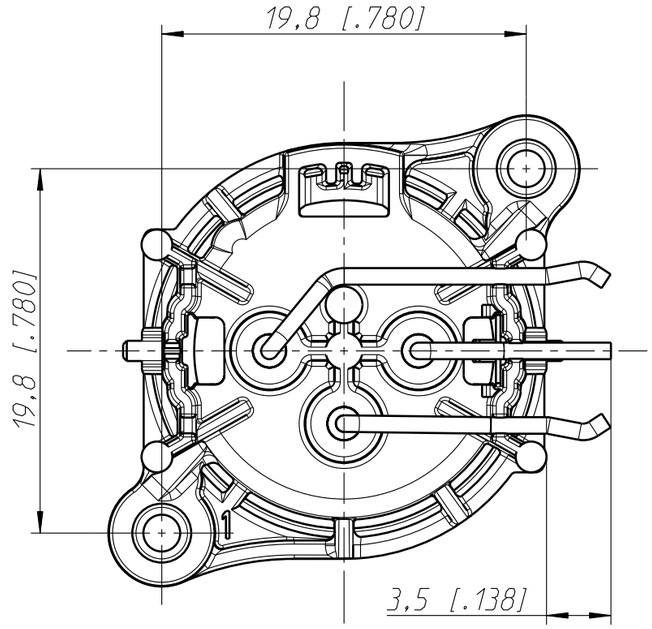

min. Einbauabstand
min assembling distance

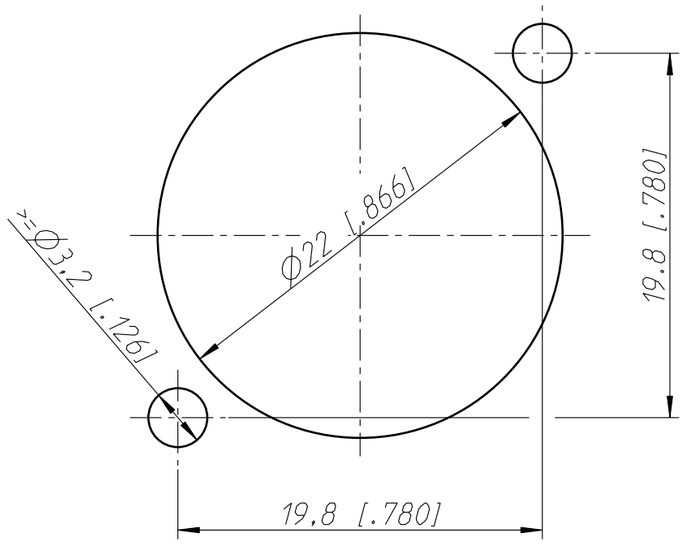

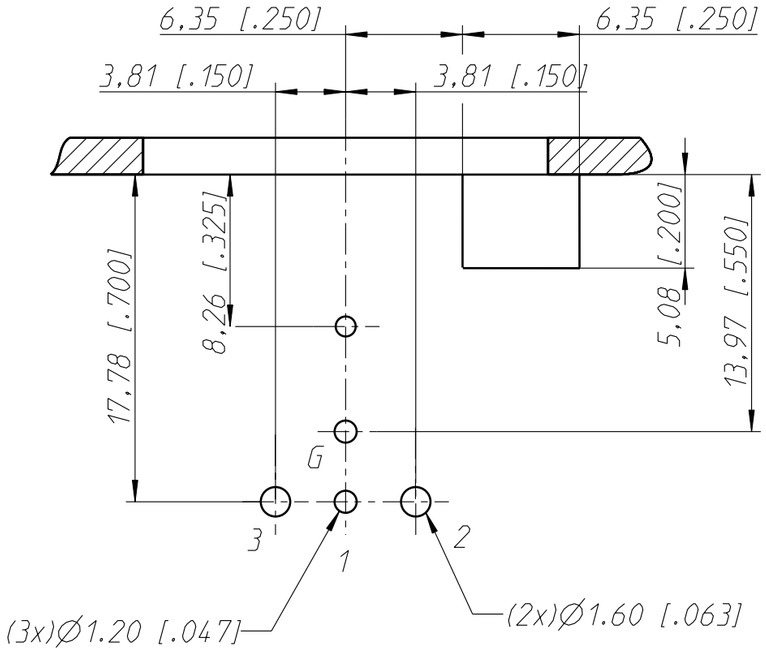

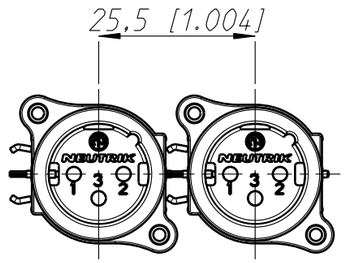

1:1

Layout tolerance ±0.05mm (0.002")

Allgemeintoleranzen ISO 2768-m	Werkstoff	Massstab:		Datum	Name
			Gezeichnet	20.01.11	Karlinger
Zeichnung urheberrechtlich geschuetzt (DIN 34) (C)	-	3:1	Freigegeben		
	-	(A3)	Geaendert	-	-
Benennung			Aend.-Nr. -		Aend.-Index -
NC3MAHL			Ersatz fuer:		Blatt 1 von 1 Bl.
NEUTRIK AG FL-9494 SCHAAN			Zeichn. Nr. ST-NC3MAHL		