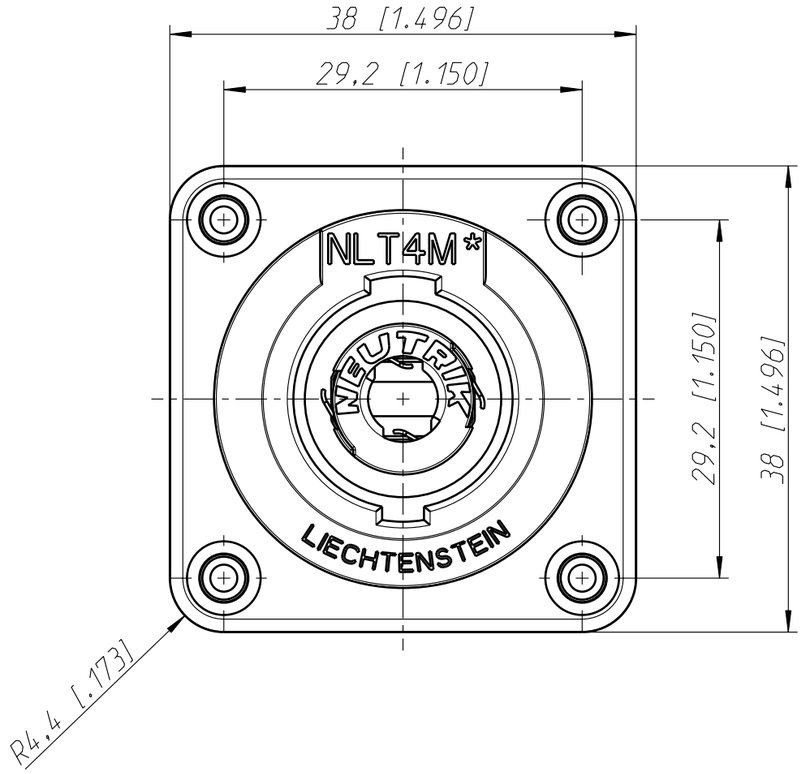

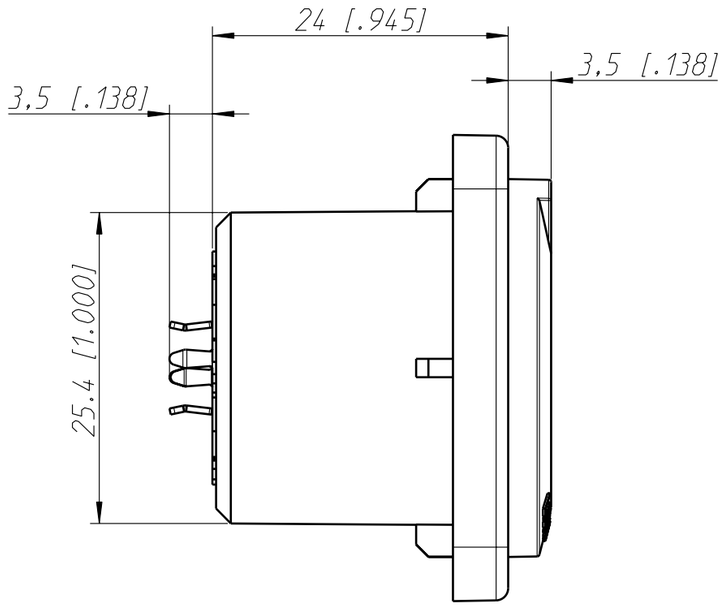

Panel Cut Out

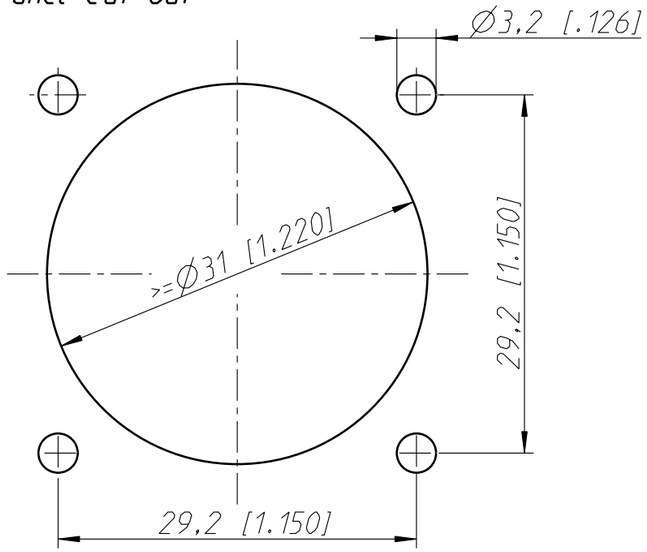

PCB-Layout (component side)

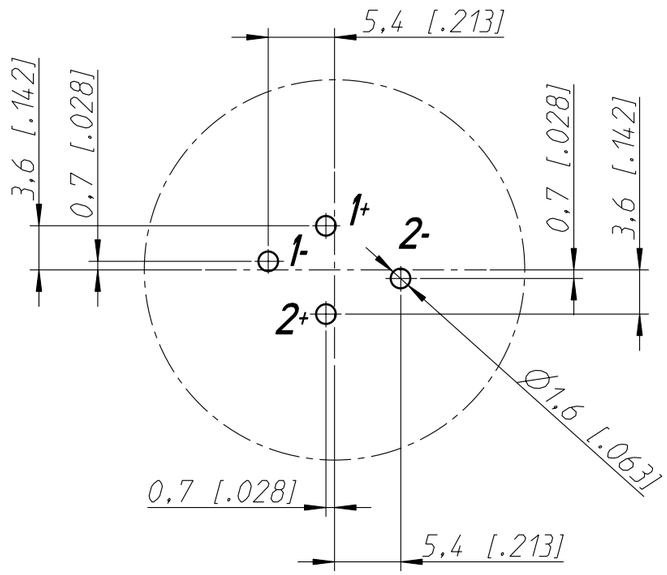

All dimensions in mm

				Datum	Name
Allgemeintoleranzen ISO 2768-m	Werkstoff	Massstab:	Gezeichnet	13.06.03	Hofmann Th.
Zeichnung urheberrechtlich geschuetzt (DIN 34) (C)	KEIN_MAT -	2:1 (A3)	Freigegeben	-	-
			Geaendert	02.08.04	Hofmann Th.
Benennung Speakon NLT4MD-V			Aend.-Nr. 229-2004		Aend.-Index B
			Ersatz fuer:		Blatt 1 von 1 Bl.
NEUTRIK AG FL-9494 SCHAAN			Zeichn. Nr. ST-NLT4MD-V		